B061201 Посудосушитель в нижнюю базу KAV с направляющими скрытого монтажа с доводчиком

Комплектация

Корзина	Направляющие	Крепление к фасаду	Декоративная накладка	Резьбовой винт M5x10	Винт ST1x16	Лотки для тарелок	Лоток для приборов	
1шт.	1компл.	2компл.	2шт.	4шт.	16шт.	2шт.	600мм - 1шт	800мм - 2шт.

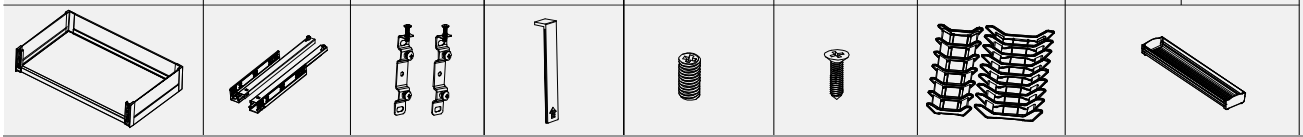

Пошаговая инструкция по сборке

1 Потребуется для сборки:



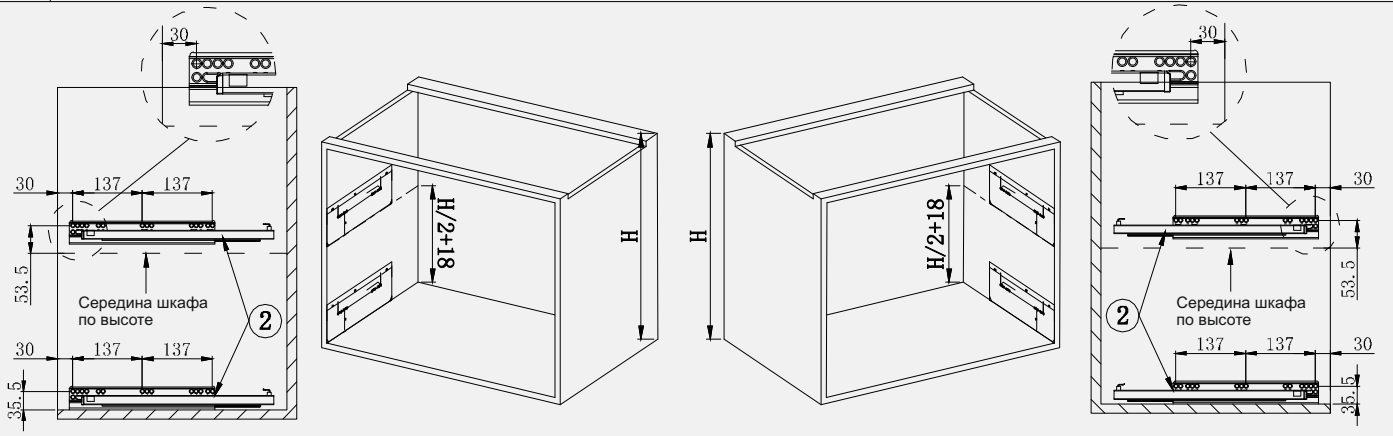

2 Потребуется для сборки:



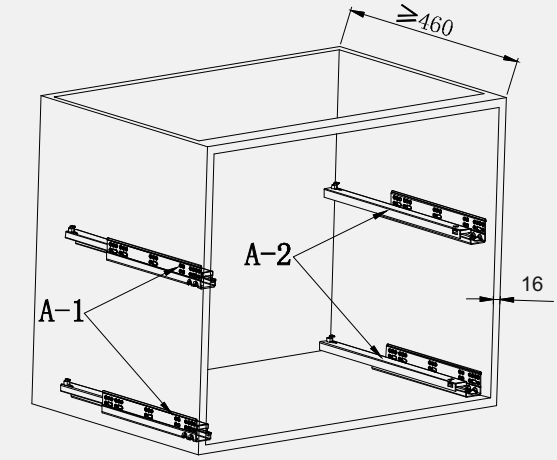

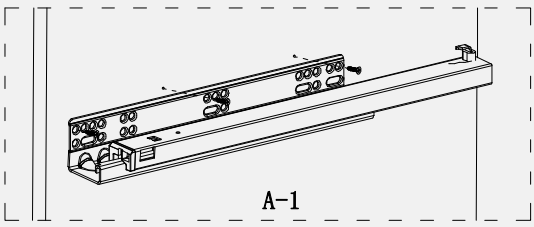

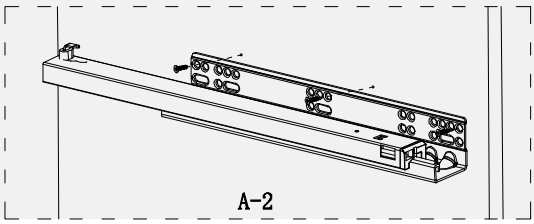

3 Потребуется для сборки:



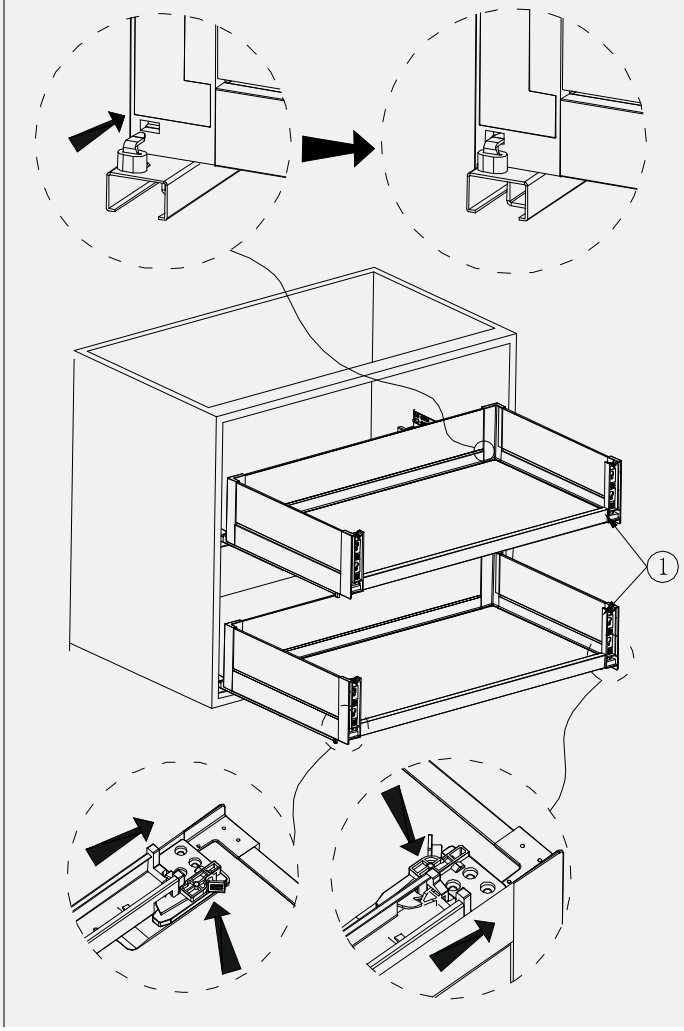

4

Потребуется для сборки:

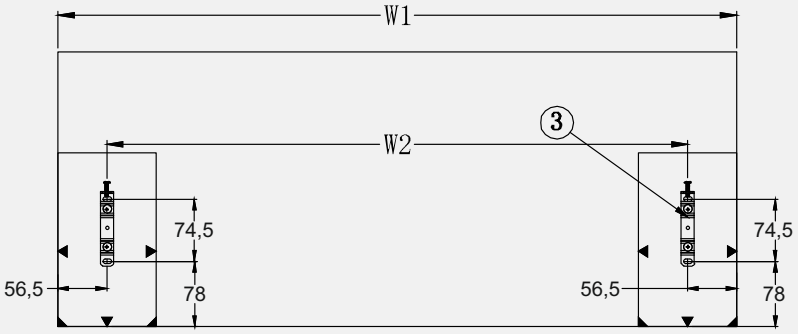

База (корпус 16мм)	W1(мм)	W2(мм)
596	593	480
696	693	580
746	743	630
796	793	680
896	893	780

*Если корпус из плиты 18мм База/W1 + 4мм

5

Потребуется для сборки:

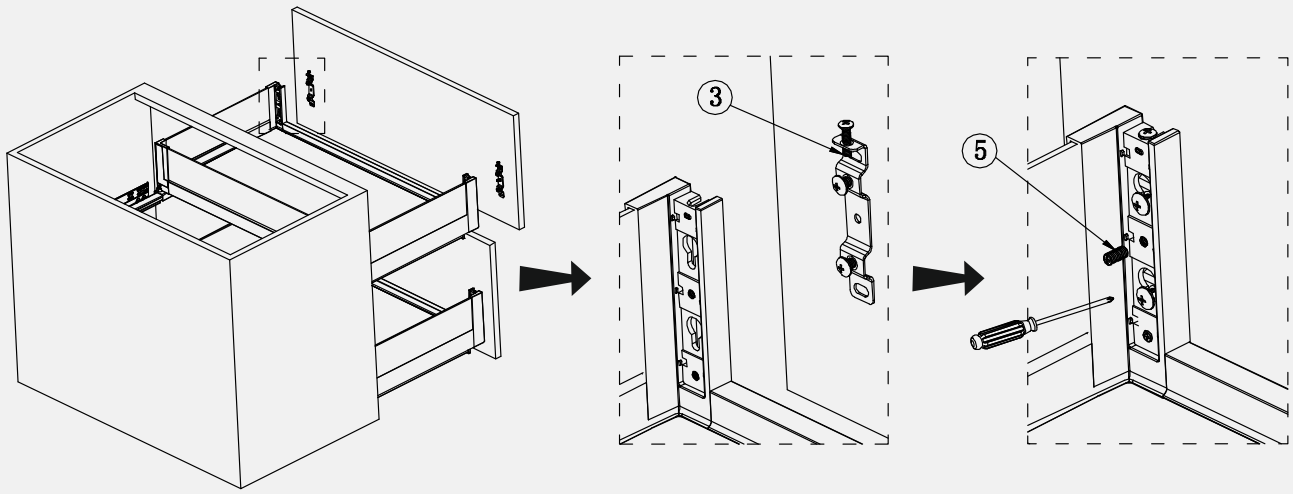

6

Потребуется для сборки:

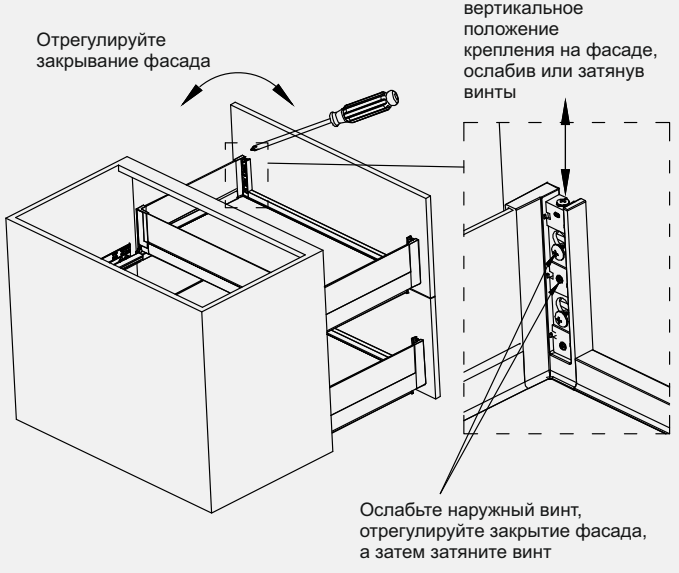

7

Потребуется для сборки:

